FABLAB

SudLux

C’est quoi

FABLAB SudLux

Un atelier, un laboratoire,

Un lieu de rencontre et d’échange qui donne accès à des outils numériques et aux compétences nécessaires pour réaliser vos projets.

Quelles sont ces outils numériques?

- Logiciel de conception DAO-CAO

- Machines et périphériques de conception numérique :

- Imprimante 3D
- Graveur Laser
- Découpeuse Laser
- Découpeuse Vinyl (plotter)
- Machine outil (CNC)
- Microcontrôleur
- Micro-ordinateur
- Electronique

FABLAB SudLux

Graveuse/Découpeuse LASER

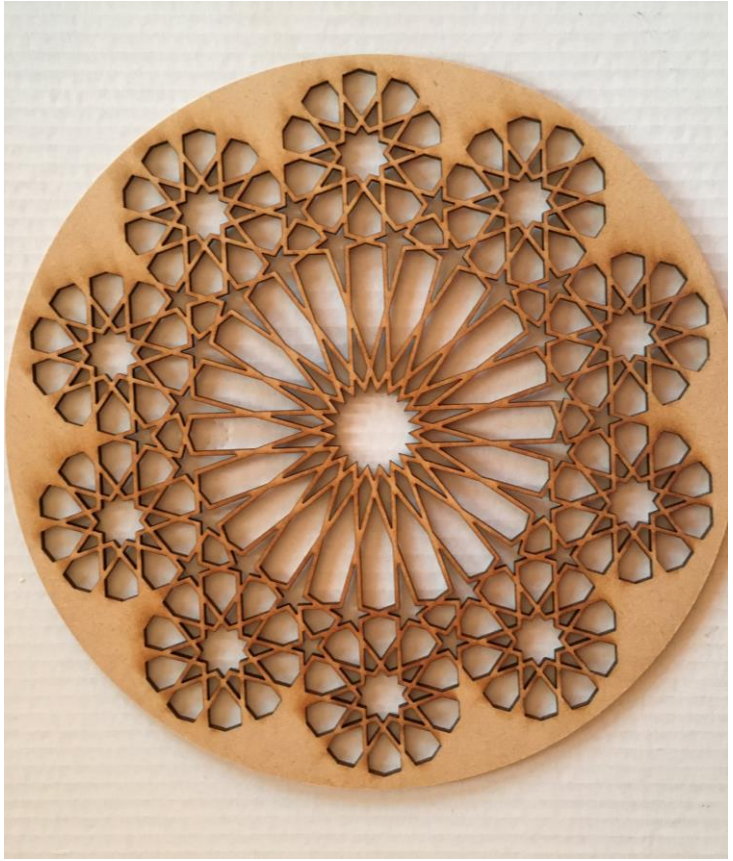

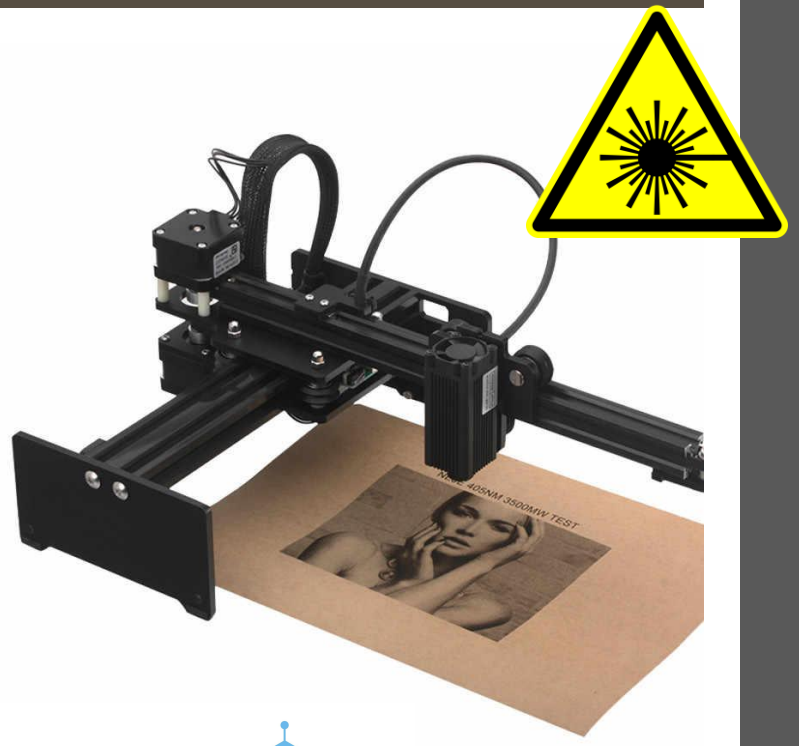

Nous avons deux dispositifs:

- Le plus faible en puissance ne sert qu'aux gravures sur bois, papier, carton.
- Le second est d'une puissance suffisante pour couper du bois, du plexigas, carton, etc…

Objets du quotidien

Commémoratif

Packaging

Décoration

FABLAB
SudLux

Les imprimantes 3D

Nous avons plusieurs machines de différentes marques, de 5 à 6 imprimantes FDM et une SLA DLP

- **SLA**: Stéréolithographie
- **DLP**: Digital Light Processing
- **FDM**: Fused Deposition Modeling

Imprimante filaire FDM (plastiques, PLA, ABS, etc…)

Imprimante Résine SLA ou SLA DLP

FABLAB SudLux

Pièce de rechange

Abat jour

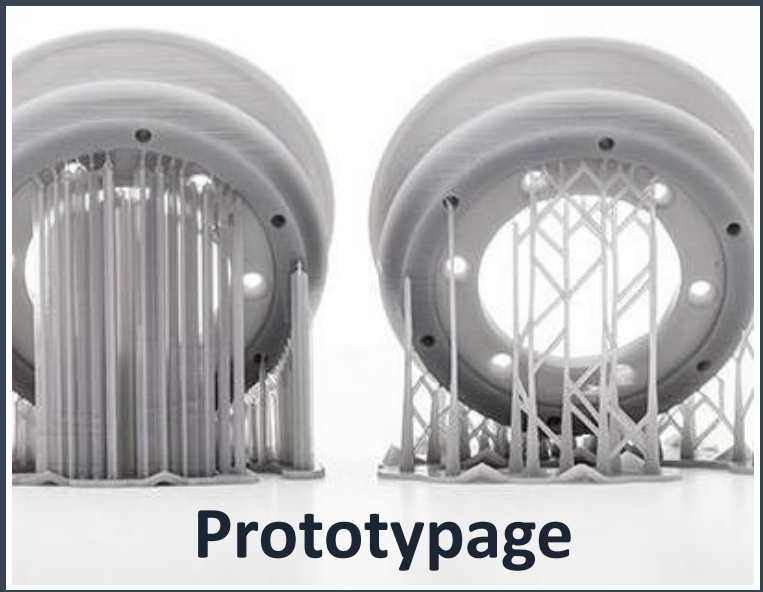

Prototypage

Lampe LED

Architecture

Lithophanie

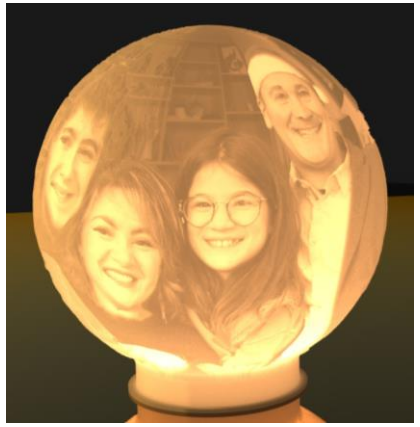

Machine outil : CNC

Pour les découpes de bois, plexiglas ou métaux mous.

FABLAB SudLux

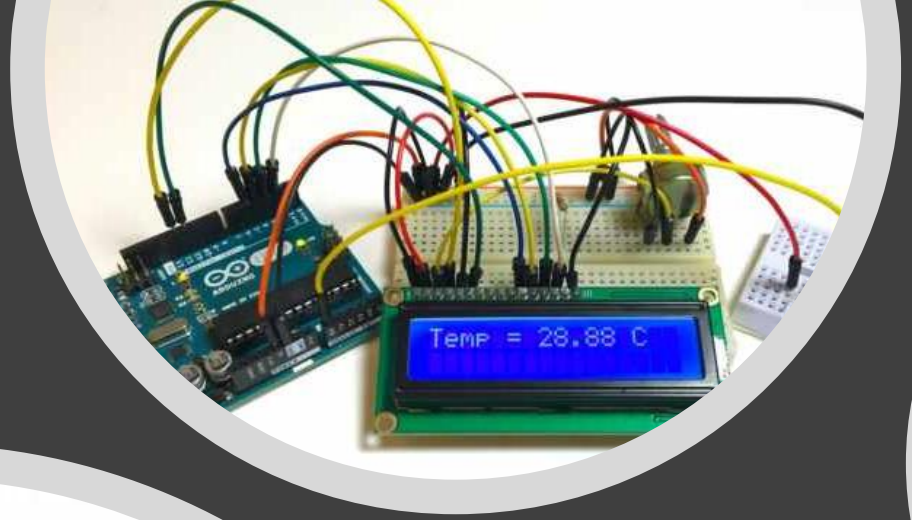

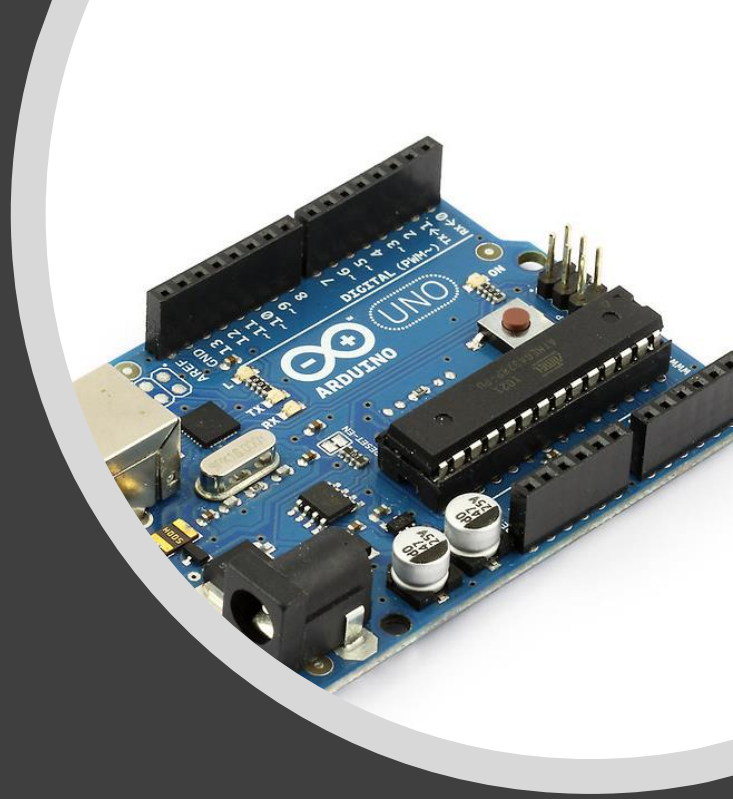

Contrôleur et Mini ordinateur

FABLAB
SudLux

En rassemblant toutes ces compétences

On peut réaliser des projets plus complexes main dans la main.

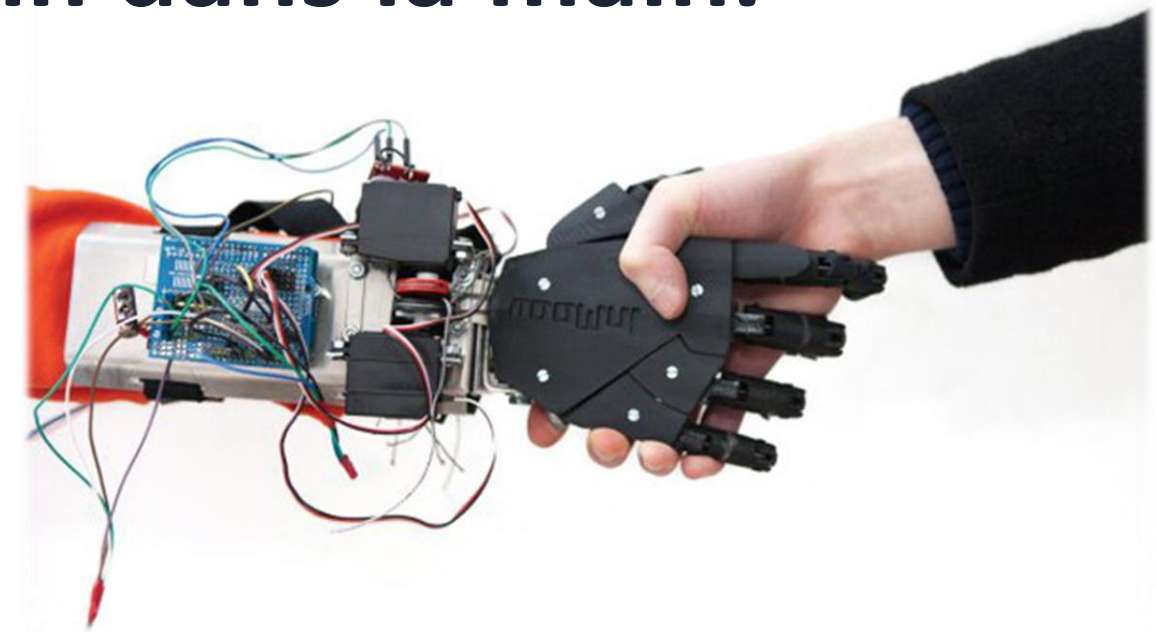

FABLAB SudLux

Qu’allons nous vous proposer?

- Réalisation de tout vos projets d’impression, de découpe, arduino, etc…
- Former sur l’utilisation des machines (autonomie)
- Des ateliers à thème: découpe, gravures, design, arduino, impression 3D, et autres.
- Ateliers scolaires pour faire découvrir et donner envie
- Partenariat avec des établissements scolaires et d’autres ASBL
    - Haute École Robert Schuman*
    - Ecole d’Etalle*
    - Rotary*

et bien plus….

*exemples non contractuels

Où en est le projet?

- Statuts sont prêts à être déposés
- Gouvernance est en place
- Conseil d'administration est formé

- Nous avons un local à disposition
- Nous avons une partie des machines
- Matériel électronique
- Une équipe motivée et expérimentée

- Un site internet (en travaux…)
- Une page Facebook

https://www.facebook.com/Fablabsudlux/

De quoi avons-nous besoins?

En immeubles:

- Du mobilier solide, tables, chaises, armoires, étagères… en fonction du local.
- Tout matériel électronique, câbles, oscilloscope, multimètre, alimentation…
- Petit matériel clef Allen, perceuse à colonne, ponceuses, fer à souder, lampe-loupe, Dremel, microscope avec écran, tournevis, etc…
- Matériel informatique, laptop, raspberry, arduino, imprimante, écrans, PC…
- Pour le confort, petit frigo, cafetière, aspirateur…

FABLAB SudLux

De quoi avons-nous besoins?

Pour l’administration

- Comptable (recommandé mais pas obligatoire)
- Document type (inscription, PV du conseil d’administration, etc…)
- Des bénévoles pour assurer des permanences et être formés sur les machines
- Nous restons à l’écoute de tout local plus approprié et plus proche d’ARLON.
- Assurance, alarme, sécurité

FABLAB SudLux

Coté finances:

- **Les membres fondateurs et effectifs cumulent plus de 3000€ de dons**
- **L'un des membres, prête 10.000€ de fond de roulement pour le lancement de l'ASBL**
- **Nous réfléchissons au lancement d'une action de crowdfunding**
- **Nous avons besoin de 8000 à 10.000€ pour du matériel**
- **Notre prévisionnel sur 3 ans laisse présager un bilan positif et bénéficiaire dès les premières années.**
- **Trouver des subsides, Idelux, commune, ou autre…**

FABLAB SudLux

Besoin de machine supplémentaire?

Nos imprimantes 3D, nos Laser et CNC sont des outils parfois professionnels, parfois pour le particulier, et donc, pas toujours adaptés à une utilisation intense et quotidienne.

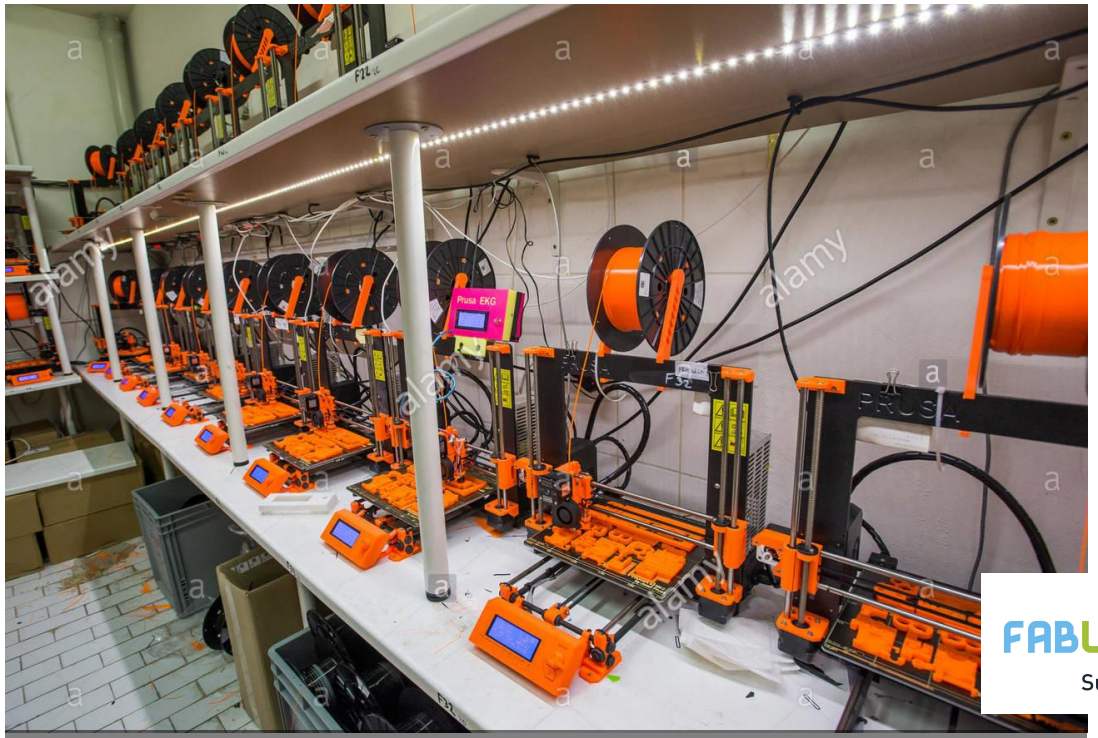

Homogénéiser le parc imprimante

Machine plus grande et professionnelle

FABLAB SudLux

Scanner 3D

David 3D scanner pro 2800€

135€ Amazon

FABLAB
SudLux

Un appareil de thermoformage

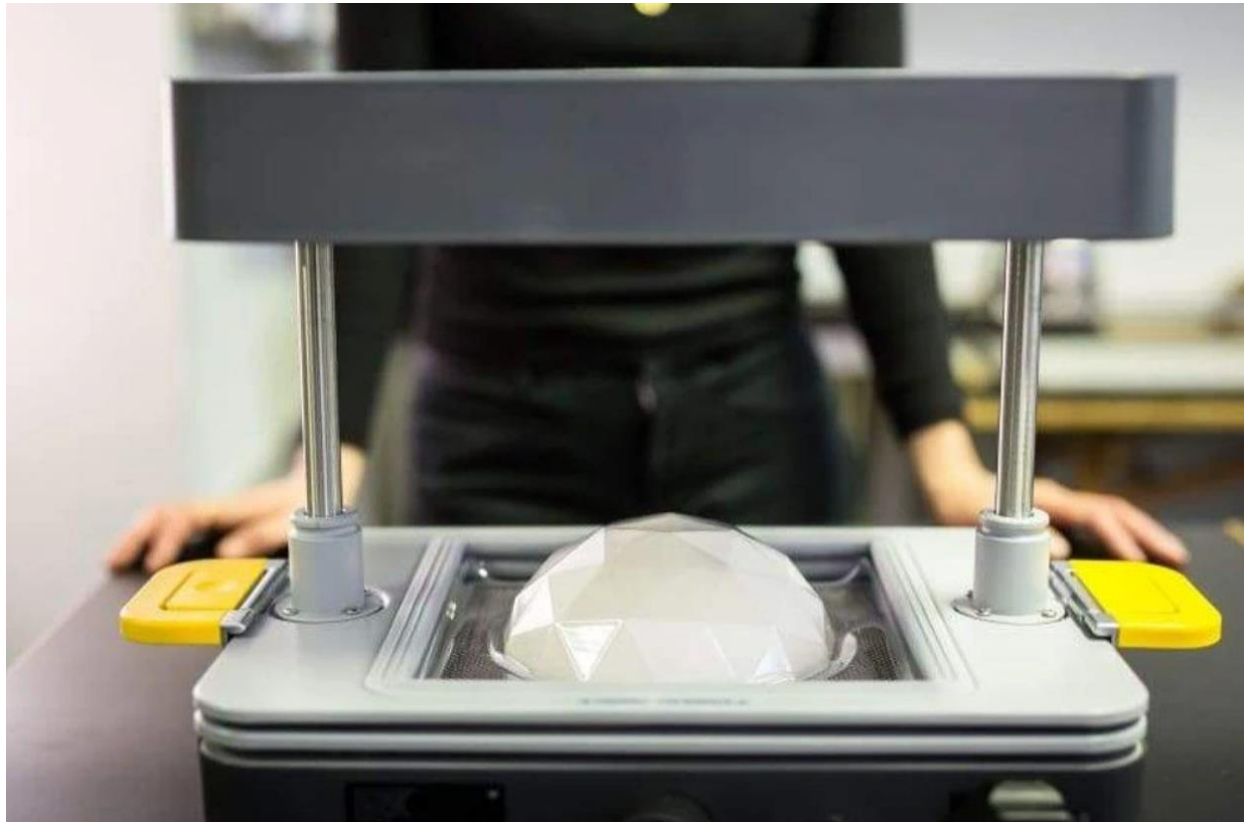

FABLAB
SudLux

Pour les tarifs

- Membres adhérents (90 à 120€ /ans)
    - Probablement des possibilités de souscrire pour 6 mois ou au mois
- Tarif horaire selon le type de machines:
    - Avec un tarif préférentiel pour les membres
    - Tarif plein pour les non adhérents
- Tarifs préférentiels pour les étudiants et sans emploi

FABLAB SudLux

exemples de durée d'impression 3D pour un cube de 30X30mm

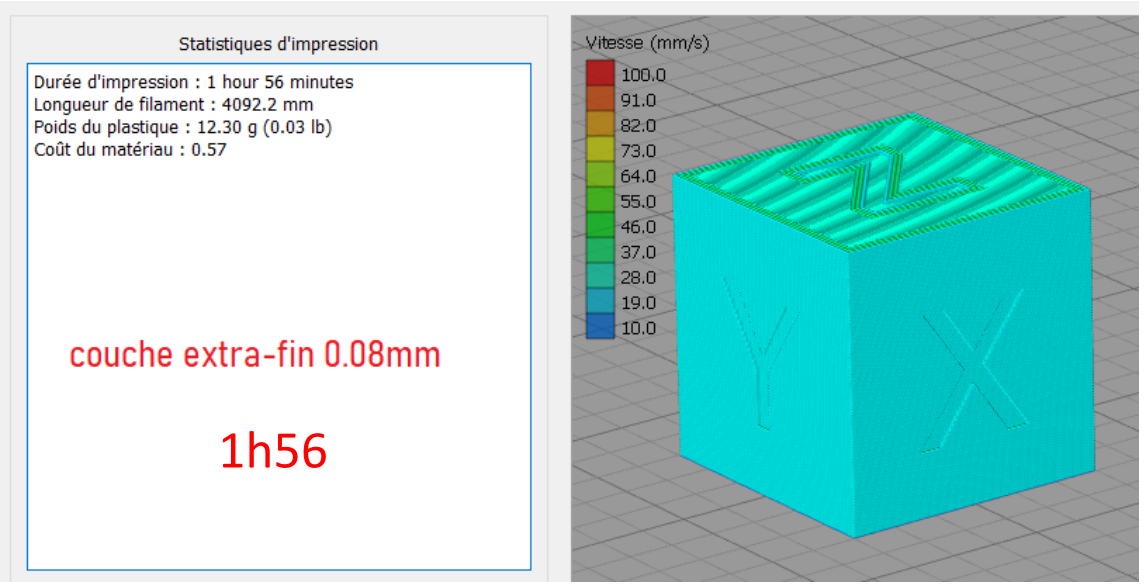

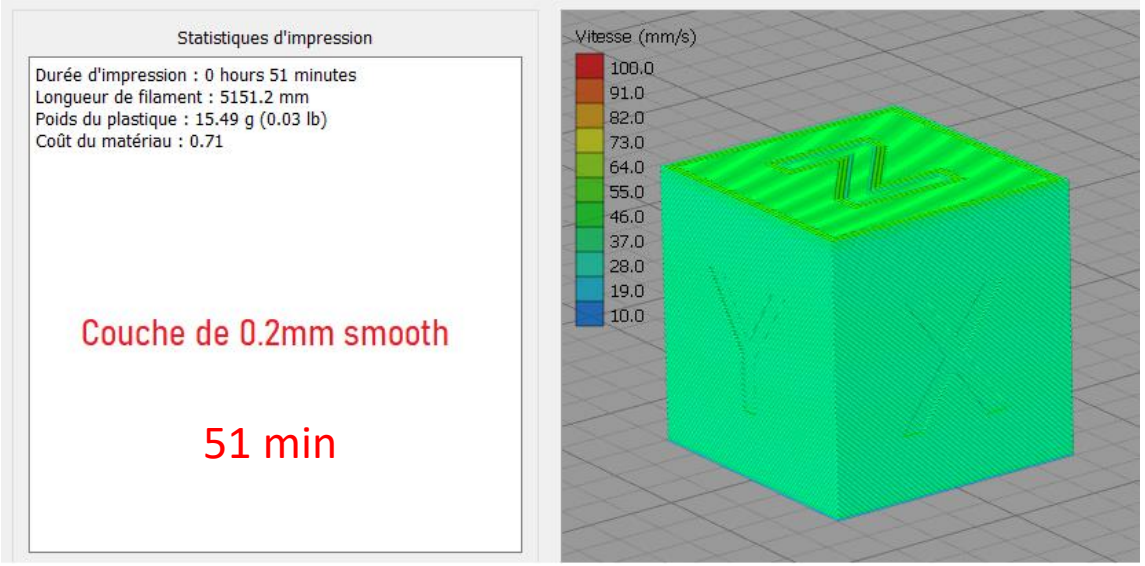

Autre impression 3D

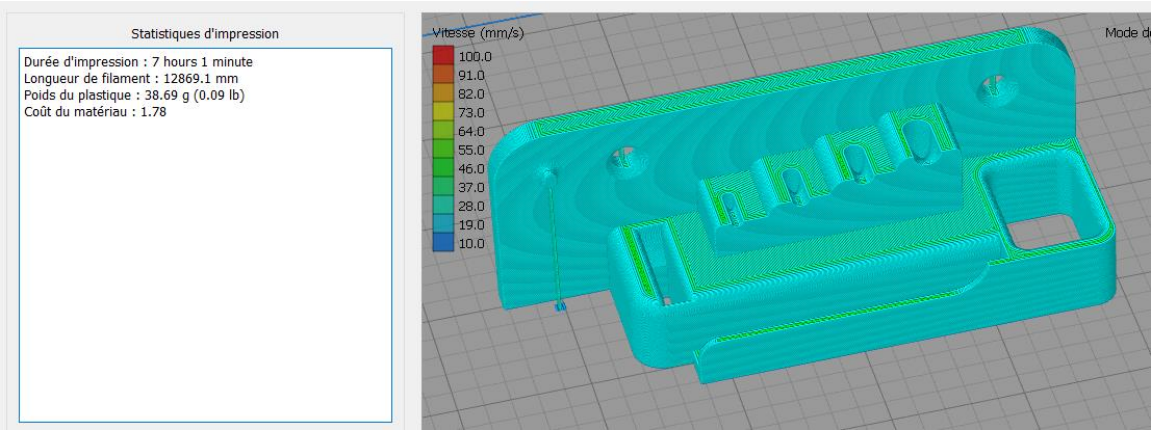

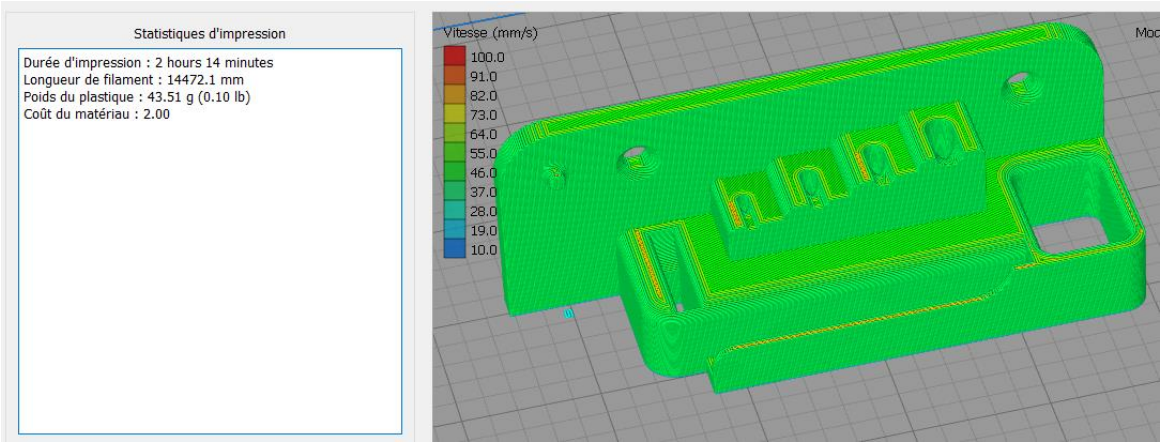

Extra fin 0,08mm d’épaisseur par couche d’impression
7h01 - 39g de PLA

Moyen 0,24mm d’épaisseur par couche d’impression
2h14 - 44g de PLA

- La durée de fabrication est fonction de la qualité de finition
- Plus la qualité doit être bonne plus les couts seront élevés
Plus les machines, les outils seront sollicités

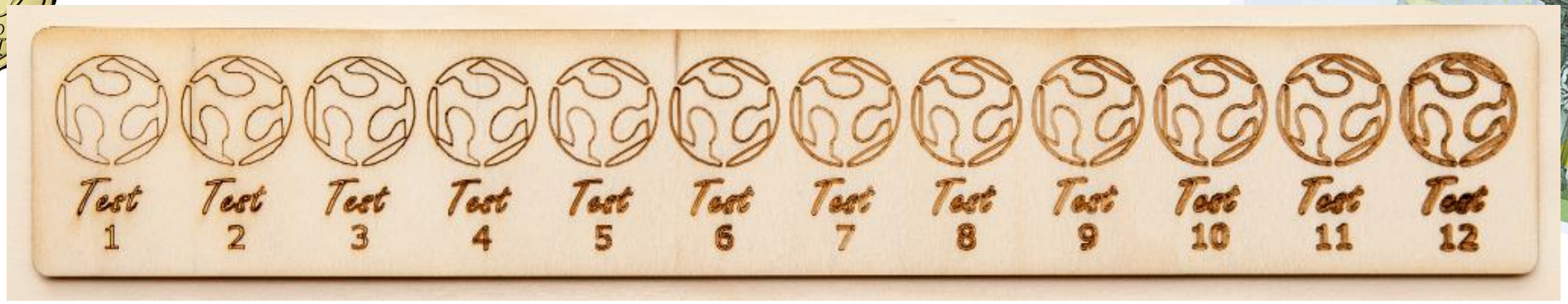

FABLAB SudLux

FABLAB
SudLux

Nous avons hâte de pouvoir vous accueillir au sein du FABLAB, de découvrir vos projets, vos idées…

… et de pouvoir vous aider à les concrétiser.

À TRES BIENTÔT!

Avez-vous des questions?